Aula

Abbundplan Dachbinder Achse D und E

M 1:20

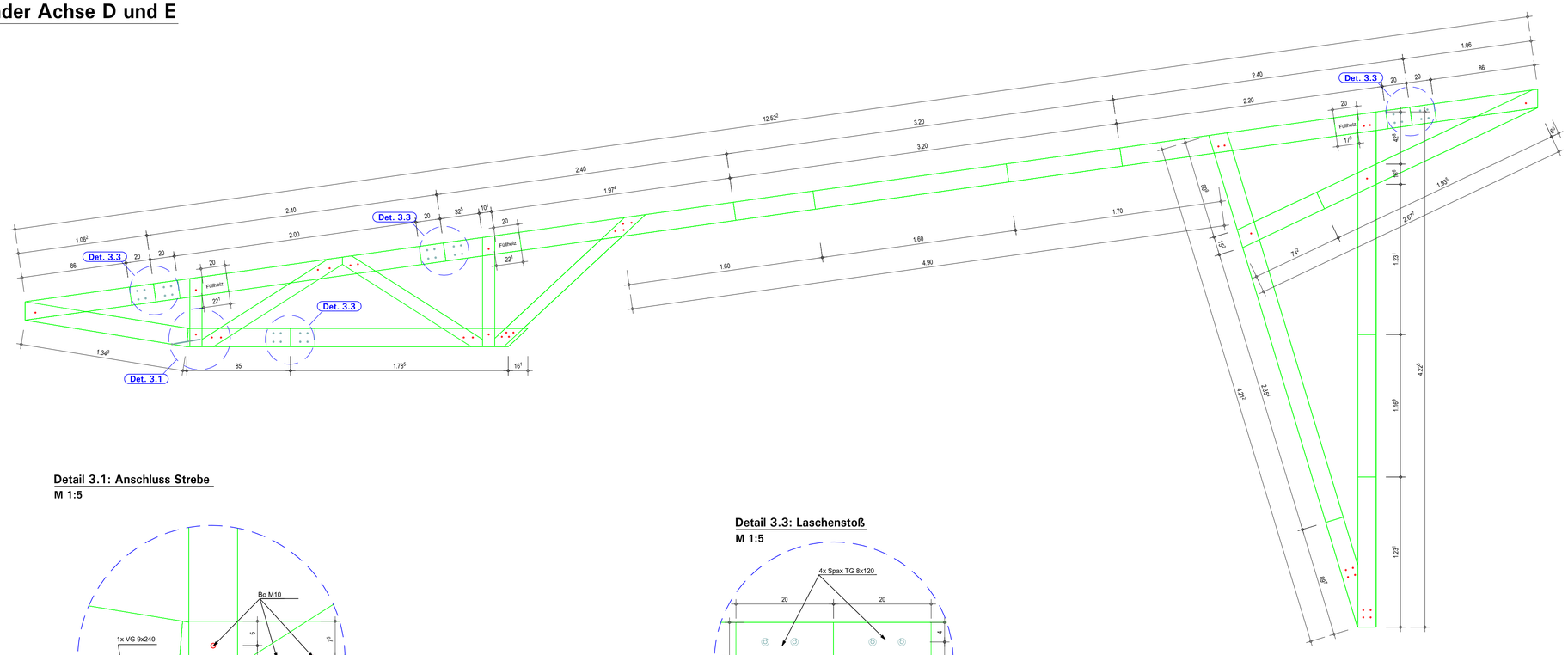

Detail 3.1: Anschluss Strebe

M 1:5

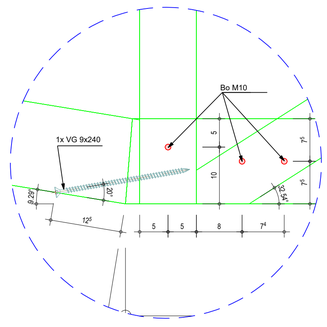

Detail 3.3: Laschenstoß

M 1:5

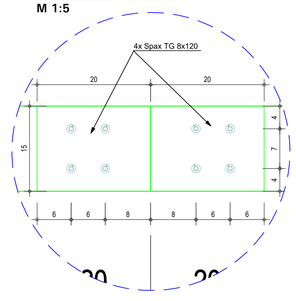

-Dreiteilige Bauteile sind alle 30 cm mit Spax TG 8,0x120 um 5 cm versetzt zu verschrauben, Hirnholzabstände (8,0cm) sind zu beachten!

-Anschluss Koppelpfetten-Binder mit Spax TG 6,0x240

-Anschluss Binder-Ringbalken mit VGS 9,0x260 (vorgebohrt mit Ø7mm)

Planinhalt:

Abbundplan Dachbinder Achse D und E

drawn: Master-Studio University Munich, Design Build, Karlstr. 6, 80333 München	**date:** 24.01.2020	**scale:** M 1:20 M 1:5
	plannumber: 284.1_A_dt-R	
Project: Centre Cultural y Ecologico, new construction of a cultural centre, second phase of construction; Santa Catarina, Quiane, Mexico	**client** Campo Santa Catarina, Quiane	